FERNOX
MAKES WATER WORK

TF1 DELTA FILTER

Je určený pro velkoobjemové vytápění s nízkými teplotami a s chladicími systémy a chrání hlavní části před magnetickým a nemagnetickým odpadem a zachyceným vzduchem v systémové vodě. Pevná mosazná konstrukce TF1 Delta Filter-u a dvojité radiální těsnění zaručují vysoký výkon, který je vhodný pro nové a existující instalace.

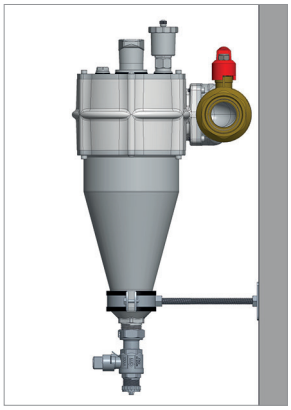

- **Optimální výkon při magnetické a hydrocyklónové filtraci**
- **Rychlá a snadná instalace v blízkosti stěny (jsou potřebné jen minimální úpravy potrubí)**
- **Je vhodný pro vodorovné i svislé potrubí v obouprůtokových směrech**
- **Rychlé a snadné čištění bez nutnosti demontovat filtr**
- **Maximální pracovní tlak 16 bar (232 psi)**
- **Otvor pro automatické větrání s automatickým uzavíracím ventilem - 12 bar (174 psi)**
- **Neodymový magnet vysokého stupně pro vysoké teploty**

MOŽNOSTI PRODUKTU	2" Euro ventil BSPP (ISO 228) ventily - samice	2" USA ventil BSPP (ISO 228) (ANSI B1.20.1) ventily - samice	2"žádný ventil BSPP (ISO 228) filtr - samec bez ventilu	2" USA příruba ANSI 150 B16.5 speciální příruby	2" RADOVÁ ROW* příruba EN 1092 (DIN) speciální příruby * Zbytek světa
Kód produktu	**62226**	**62227**	**62228**	**62229**	**62230**
Filtr	✔	✔	✔	✔	✔
Vypouštěcí ventil	✔	✔	✔	✔	✔
Ventily	✔	✔	✘	✘	✘
Nosný držák	✔	✔	✔	✔	✔
Závrtní šroub	✔	✔	✔	✔	✔
Konektor hadicového trnu a uzavírací ventil	✔	✔	✔	✔	✔
Otvor pro automatické větrání	✔	✔	✔	✔	✔
Pokyny	✔	✔	✔	✔	✔
Šroubový závit těsnění	✔	✔	✔	✘	✘
ANSI příruba těsnění	✘	✘	✘	✔	✘
EN (DIN) příruba těsnění	✘	✘	✘	✘	✔

TF1 DELTA FILTER
Rozměrové schéma

2” Euro ventil
BSPP (ISO 228) vnitřní závit
Kód produktu: **62226**

2” USA ventil
BSPP (ISO 228) /NPT (ANSI B1.20.1)
vnitřní závit
Kód produktu: **62227**

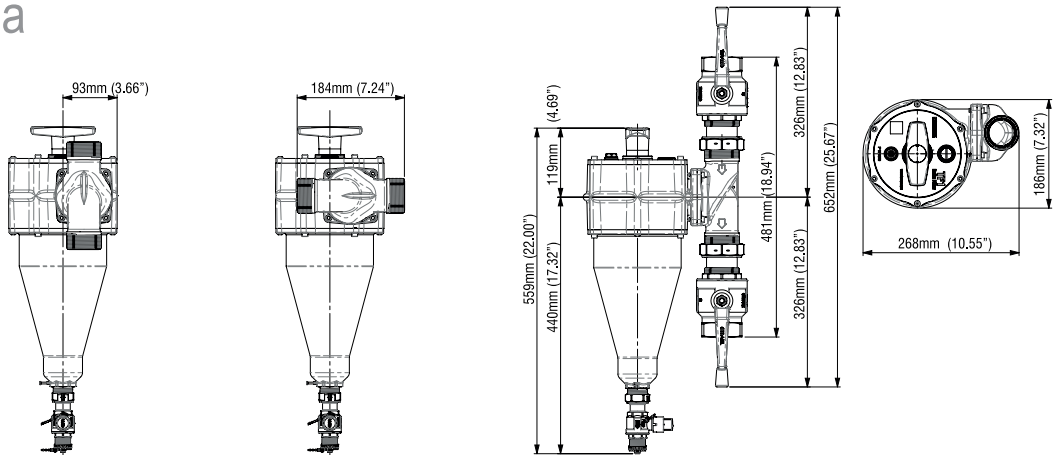

2” žádný ventil
BSPP (ISO 228) vnější závit bez ventilu
Kód produktu: **62228**

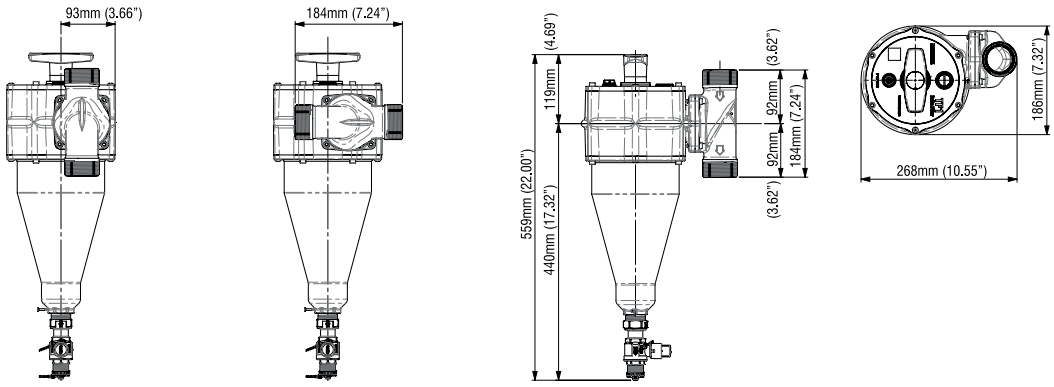

2” USA příruba
ANSI 150 B16.5 speciální příruby
Kód produktu: **62229**

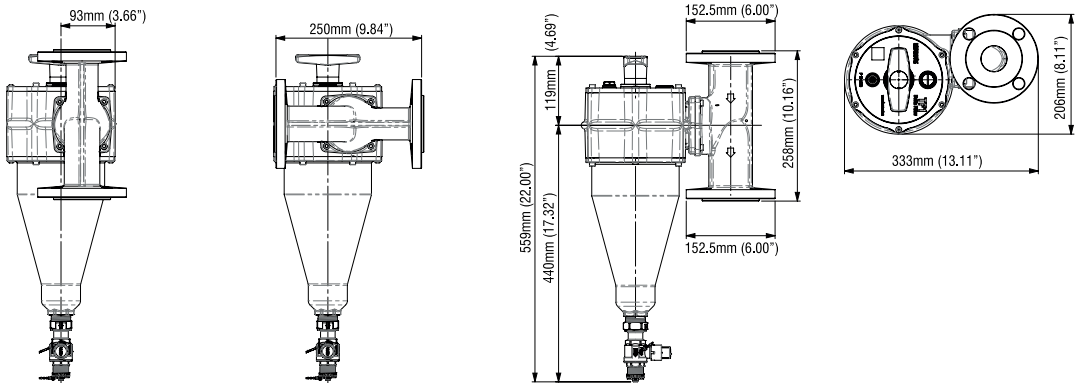

2” RADOVÁ příruba ROW*
EN 1092 (DIN) speciální příruby
Kód produktu: **62230**
* Zbytek světa

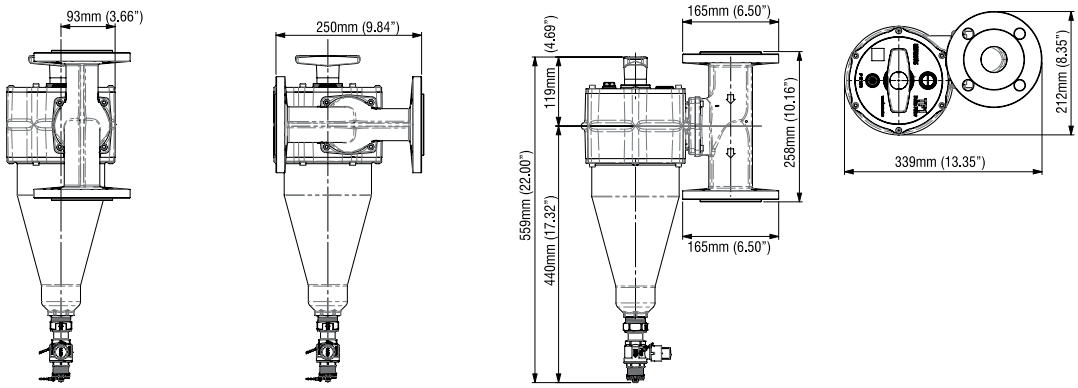

TF1 DELTA FILTER
Specifikace

HMOTNOST		Jen hmotnost filtru
2” Euro ventil BSPP (ISO 228) vnitřní závit	17kg	(38lbs)
2” USA ventil BSPP (ISO 228) (ANSI B1.20.1) vnitřní závit	17kg	(38lbs)
2”žádny ventil BSPP (ISO 228) bez ventilu filtr - vnější závit	17kg	(38lbs)
2” USA příruba ANSI 150 B16.5 speciální příruby	23kg	(51lbs)
2” RADOVÁ příruba ROW* EN 1092 (DIN) speciální příruby * Zbytek světa	24kg	(53lbs)

Vnitřní objem:	3,2 l (0.84 US galonů)
Max. průtoková rychlost:	200 l/min. (53 US galonů)
Max. teplota:	120ºC (248°F)
Max. tlak:	16 bar (PN16) (232 psi)
Vypouštěcí ventil:	3/4” x 1” BSP (ISO 228)
Těsnění filtru:	EPDM ošetřené peroxidem
Materiál:	vysoce kvalitní poniklovaná mosazná slitina

Umístnění filtru v systému

Pro průtokové rychlosti nad 200 l/min (53 US galonů) použijte obtokový systém. Chcete-li optimalizovat filtraci systému, namontujteTF1Delta Filter na vratné potrubí k tepelnému výměníku,k hlavici s nízkými ztrátami nebo k 3-cestnímu ventilu.

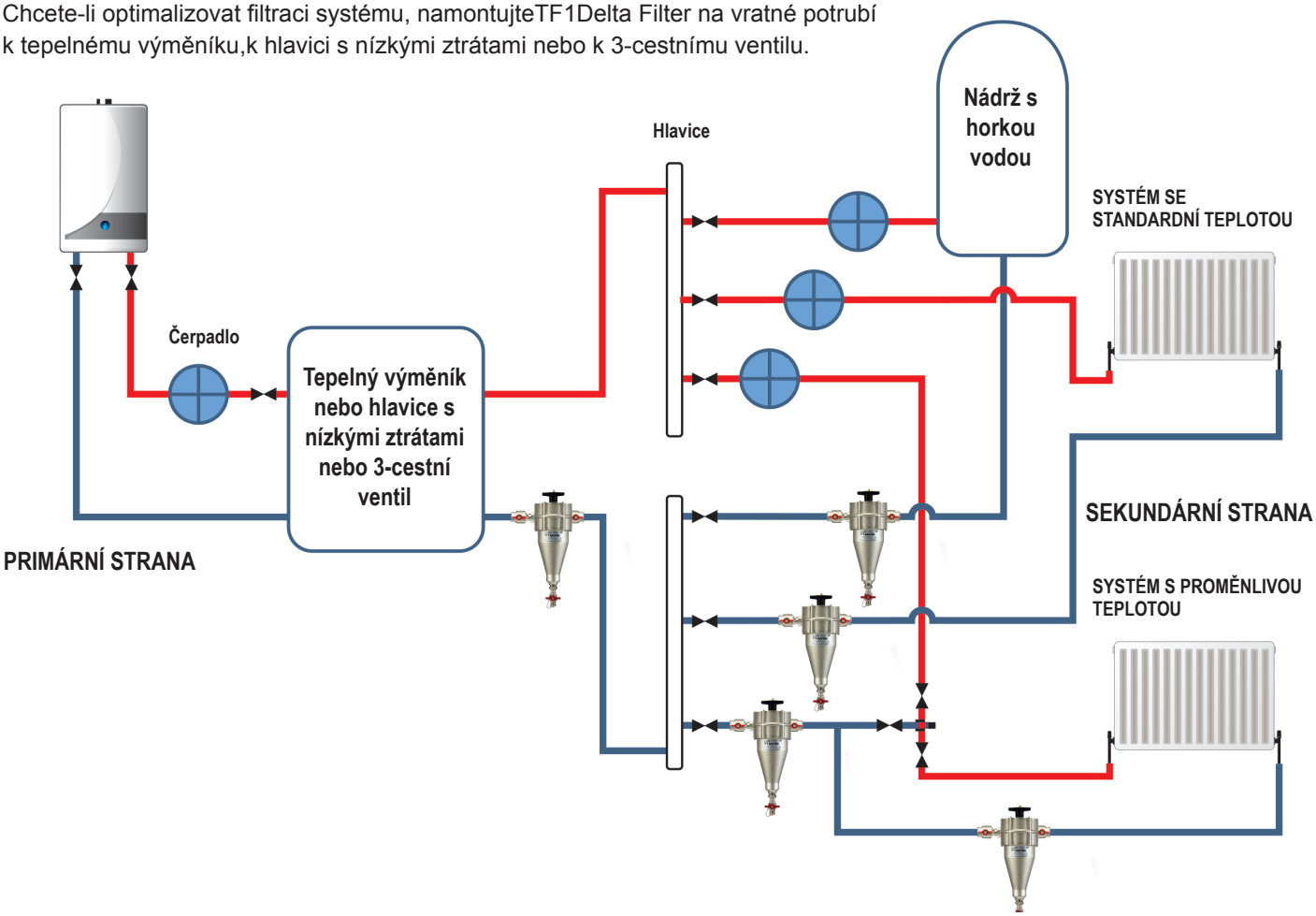

TF1 DELTA FILTER
Pokyny k čištění

TF1 Delta Filter je navržen tak, aby ho bylo možné očistit na jeho původním místě v systému.
Z potrubí není nutné odstranit žádné šrouby, těsnění ani samotný filtr.

1

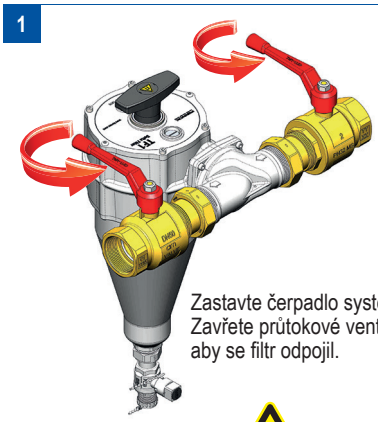

Zastavte čerpadlo systému. Zavřete průtokové ventily, aby se filtr odpojil.

2

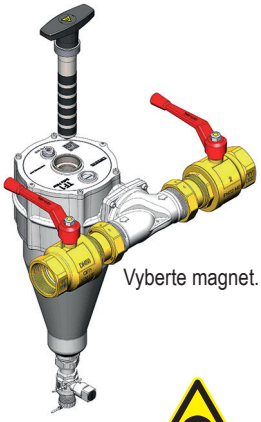

Vyberte magnet.

3

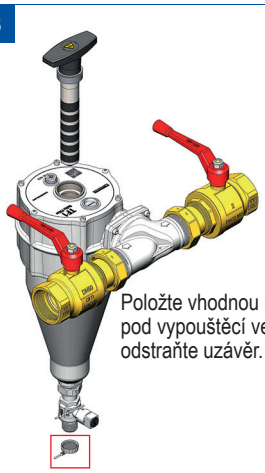

Položte vhodnou nádobu pod vypouštěcí ventil a odstraňte uzávěr.

4

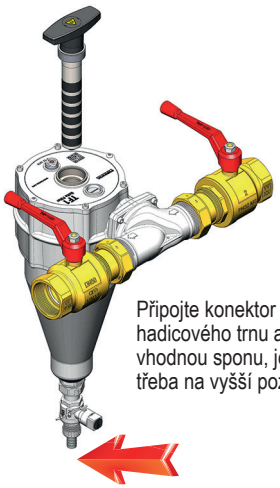

Připojte konektor hadicového trnu a vhodnou sponu, je-li třeba na vyšší pozici.

5

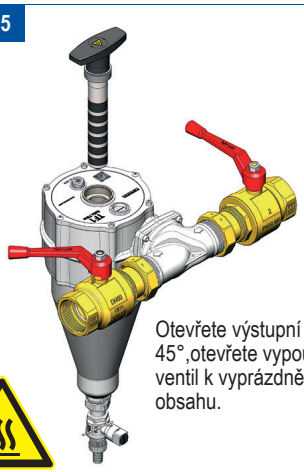

Otevřete výstupní ventil 45°,otevřete vypouštěcí ventil k vyprázdnění obsahu.

6

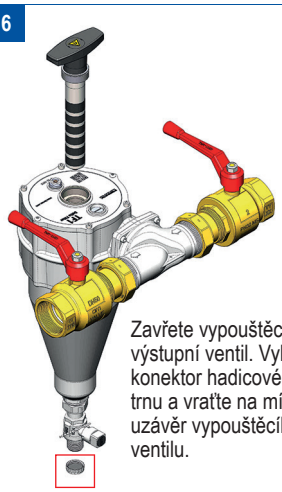

Zavřete vypouštěcí a výstupní ventil. Vyberte konektor hadicového trnu a vraťte na místo uzávěr vypouštěcího ventilu.

7

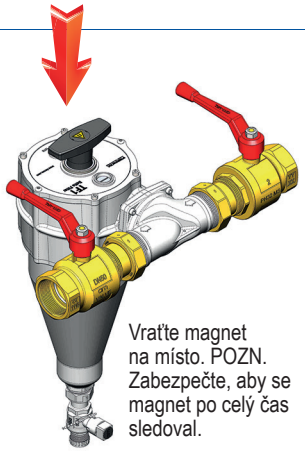

Vraťte magnet na místo. POZN. Zabezpečte, aby se magnet po celý čas sledoval.

8

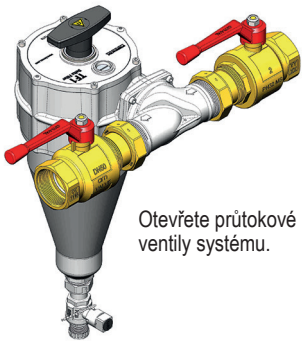

Otevřete průtokové ventily systému.

FERNOX
MAKES WATER WORK

Údaje o poklesu tlaku
TF1 Delta Filter byl hydrostaticky testovaný v souladu se směrnicí č. 97/23/ES o tlakových zařízeních při tlaku 24 bar (348 psi) a při jmenovitém tlaku PN16.

Používaní produktu
TF1 Delta Filter je vysoce výkonným filtrem, který využívá magnetické a hydrocyklónové účinky pro dodávání, obsažení a odstranění znečisťujících látek ze systémové vody. Je vhodný pro všechny systémy, jako jsou zonální, kaskádové výměníky, výměníky s hlavicí pro nízké ztráty a panelové tepelné výměníky.

TF1 Delta Filter chrání kotel před poškozením cirkulujícími korozívními nečistotami, které se nashromáždily v systému jako výsledek chemické reakce, když se voda dostane do kontaktu se smíšenými kovy, které se používají v topném a chladícím systému.

POZN. Aby se zabránilo další korozi, měli byste použít kvalitní inhibitor, který se používá v kombinaci s TF1 Delta Filter-em, především tam, kde se pracuje s demineralizovanou vodou.

Výstraha: Vysoce výkonný magnet a povrchová teplota
Tak jako u všech magnetických produktů, je třeba přijmout zvláštní opatření, pokud máte zaveden do srdce určitý implantát. Kromě toho, při provozování a čistění noste osobní ochranné prostředky (OOP) na rukou, když manipulujete s TF1 Delta Filter-em.

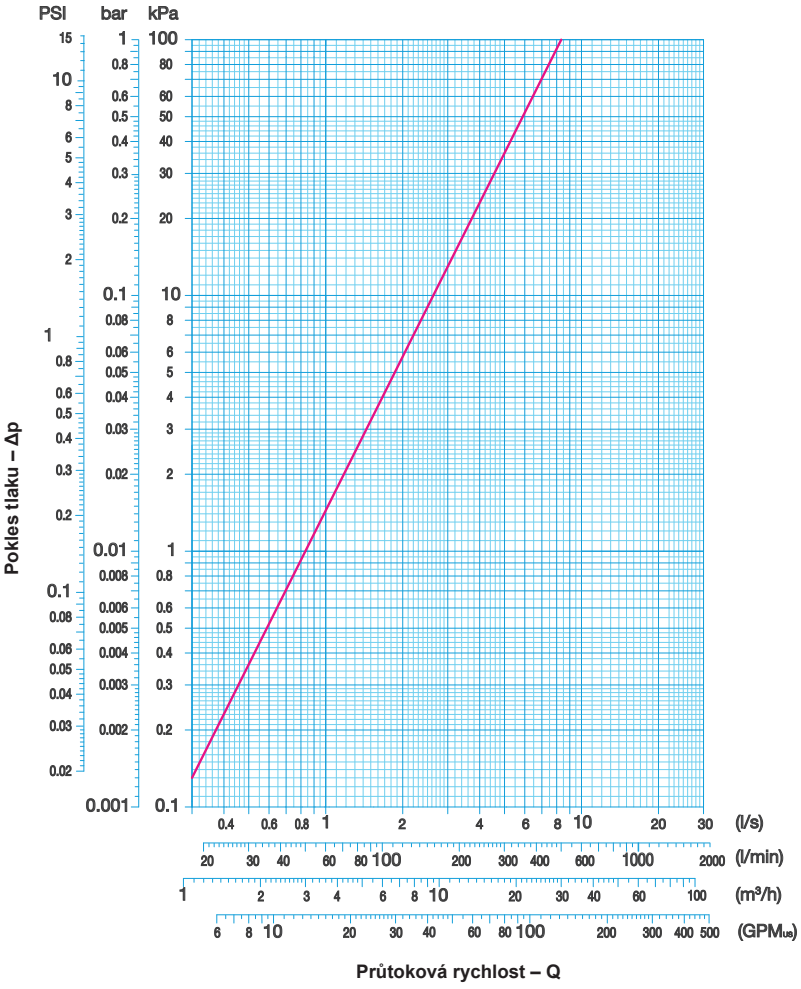

Údaje o poklesu tlaku

Přídavné produkty
Tepelný kryt TF1 Delta Filter-u
Ohnivzdorný tepelný kryt - volitelný doplněk
Kód produktu: **62231**

Náhradní těsnění pro TF1 Delta Filter
Náhradní těsnění

Šroubový závit těsnění pro TF1 Delta Filter
Kód produktu: **62233**

ANSI příruba těsnění pro TF1 Delta Filter
Kód produktu: **62237**

EN (DIN) příruba těsnění pro TF1 Delta Filter
Kód produktu: **62238**

Řada komerčních chemických produktů značky Fernox

www.fernox.com

Telephone: +44 (0) 330 100 7750 Fax: +44 (0) 330 100 7751 Email: sales@fernox.com

TF1 Delta Filter-u byl udělen patent pod č. 2448232 v Spojeném království, Evropě, USA a v Čínské lidové republice.