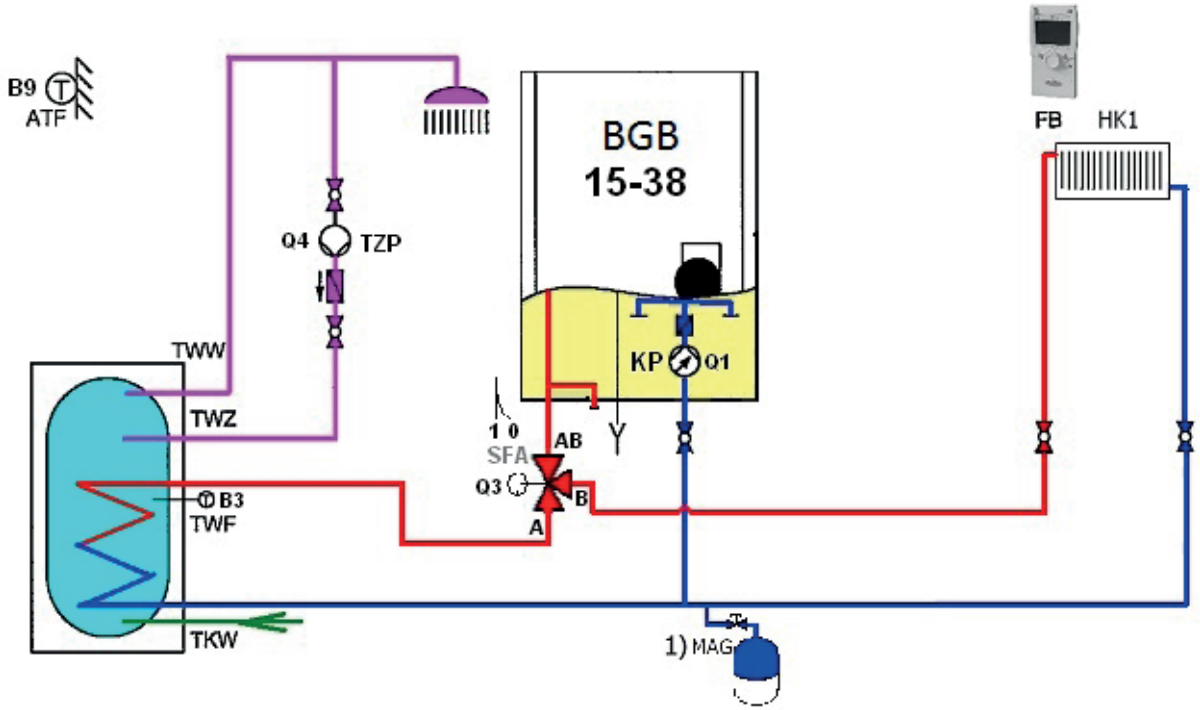

Legenda:

ATF	Venkovní čidlo teploty B9
MAG	Membránová expanzní nádoba *)
FB	Dálkové ovládání *)
KP	Čerpadlo kotle Q1
TKW	Studená pitná voda
Q3	Trojcestný ventil TV
TWF	Čidlo teplé vody QAZ 36 *) B3
TWW	Teplá voda
TZP	Cirkulační čerpadlo Q4
*)	Příslušenství
1)	Externí nebo alternativně interní membránová expanzní nádoba

LMS 1A

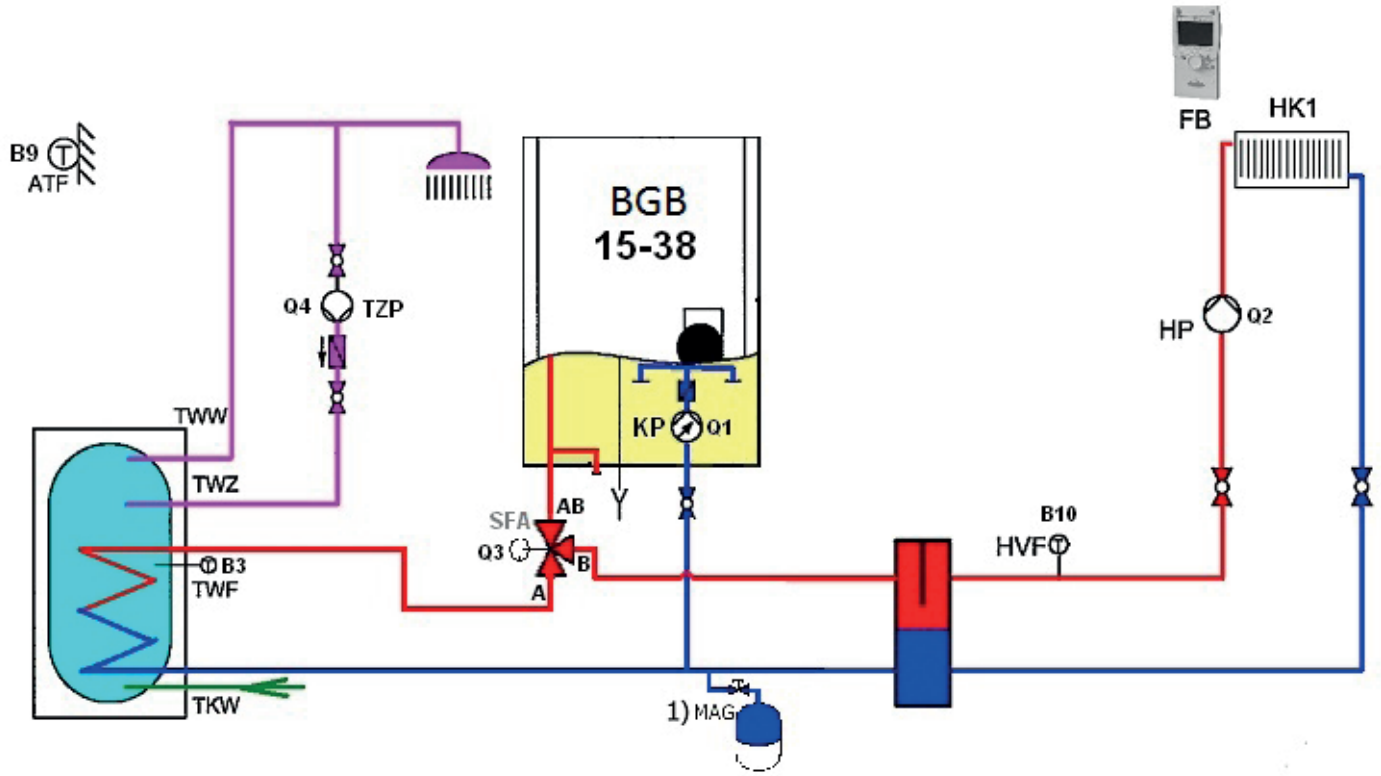

Legenda :

ATF	Venkovní čidlo teploty QAC34 B9 *)	MAG	Membránová expanzní nádoba*)	TZP	Cirkulační čerpadlo*) Q4
FB	Dálkové ovládání *)	TKW	Studená pitná voda	TWZ	Cirkulace teplé vody *)
HP	Čerpadlo top. okruhu Q2	TWF	Čidlo teplé vody QAZ 36 *) B3	*)	Příslušenství
HVF	Teplotní čidlo náběhu B10	TWW	Teplá voda	1)	Externí nebo alternativně interní membránová expanzní nádoba
KP	Čidlo kotle Q1	Q3	Trojcestný ventil TV		

LMS 2A

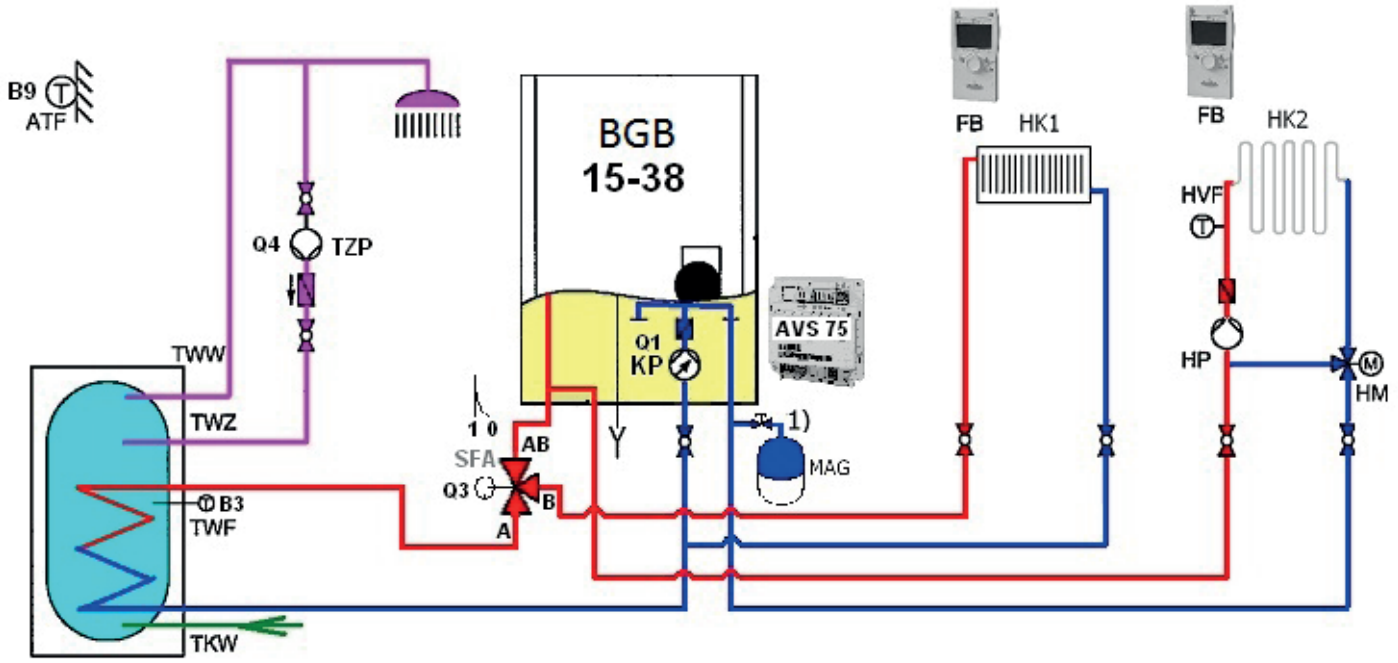

Legenda:

ATF	Venkovní čidlo teploty B9	TKW	Studená pitná voda	TZP	Cirkulační čerpadlo Q4
MAG	Membránová expanzní nádoba *)	Q3	Trojcestný ventil TV	HP	Čerpadlo okruhu
FB	Dálkové ovládání *)	TWF	Čidlo teplé vody QAZ 36 *) B3	*)	Příslušenství
KP	Čerpadlo kotle Q1	TWW	Teplá voda	1)	Externí nebo alternativně interní membránová expanzní nádoba
HWF	Teplotní čidlo	HM	Směšovací ventil		

Tato verze umožňuje souběh směšovaného topného okruhu a nabíjení teplé vody, pro čerpadlový okruh je přednost TV absolutní

LMS 4A

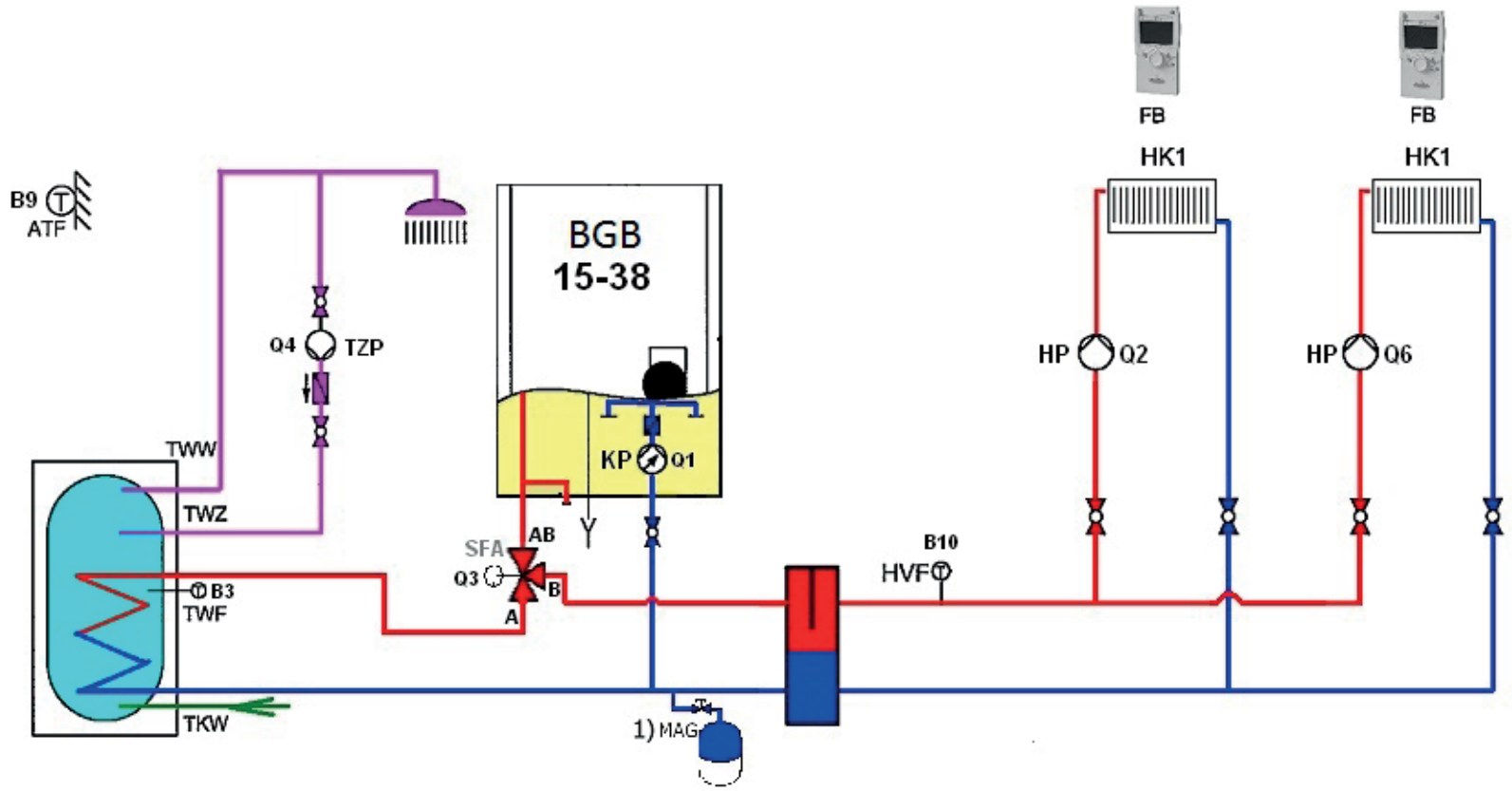
B9
ATF
Q4
TZP
TWW
TWZ
B3
TWF
TKW
BGB
15-38
KP
Q1
SFA
Q3
AB
B
A
1) MAG
B10
HVF
FB
HK1
HP
Q2
FB
HK1
HP
Q6

LMS 6A

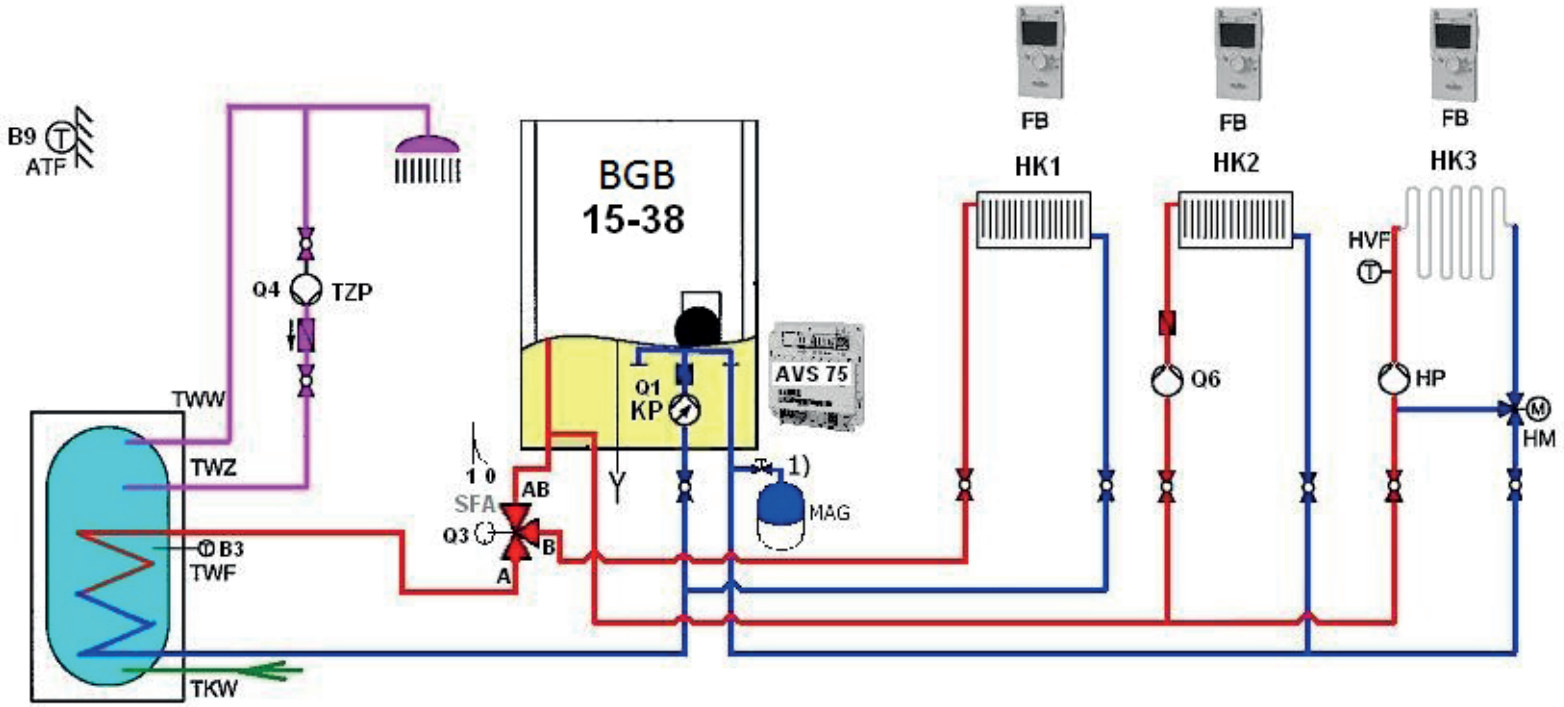

Legenda:

ATF	Venkovní čidlo teploty B9	TKW	Studená pitná voda	TZP	Cirkulační čerpadlo Q4
MAG	Membránová expanzní nádoba *)	Q3	Trojcestný ventil TV	HP	Čerpadlo okruhu
FB	Dálkové ovládání *)	TWF	Čidlo teplé vody QAZ 36 *) B3	*)	Příslušenství
KP	Čerpadlo kotle Q1	TWW	Teplá voda	1)	Externí nebo alternativně interní membránová expanzní nádoba
HWF	Teplotní čidlo	HM	Směšovací ventil		

Tato verze umožňuje souběh směšovaného topného okruhu a nabíjení teplé vody, pro čerpadlový okruh je přednost TV absolutní

LMS 7A

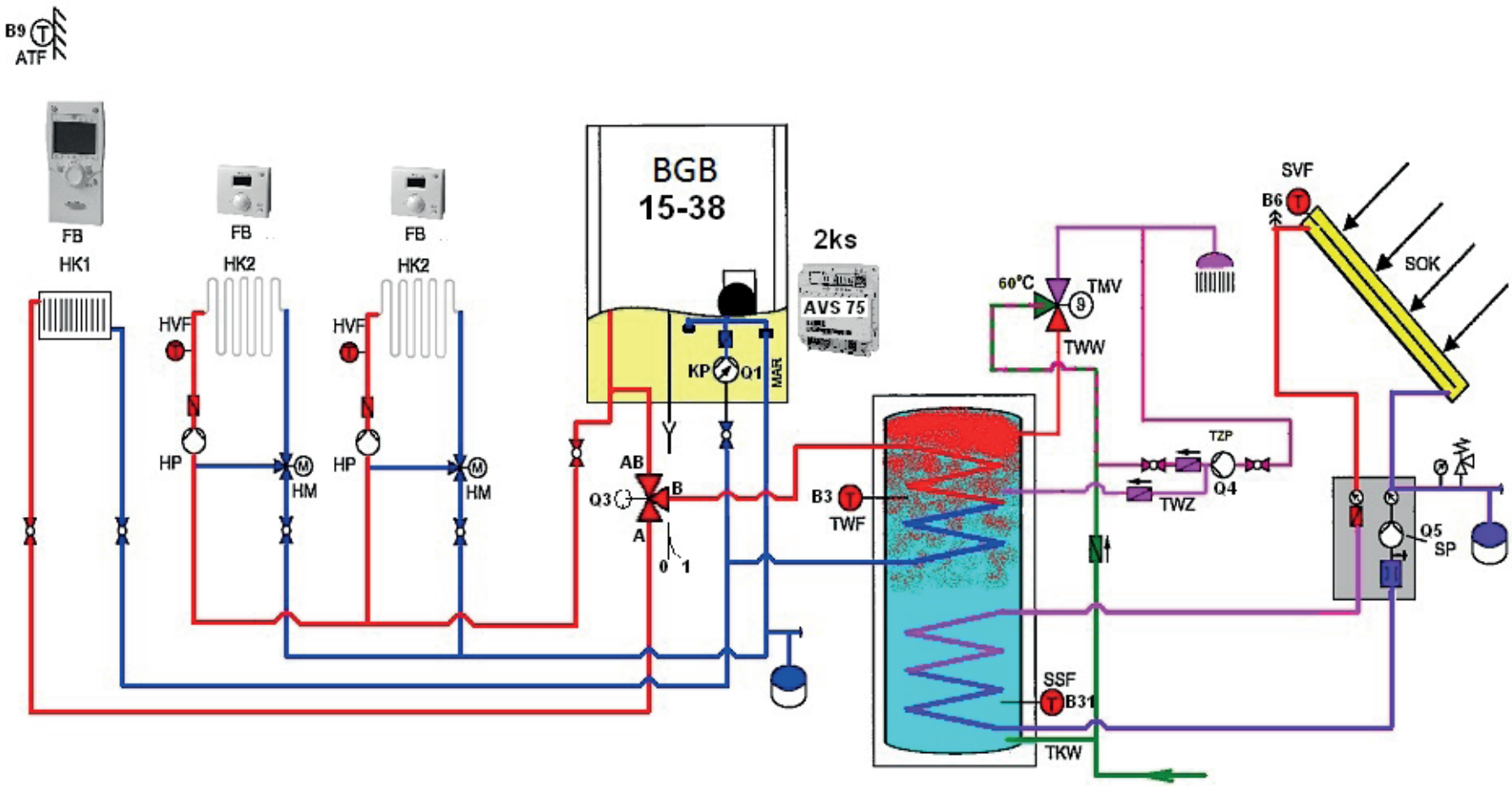

Legenda :

ATF	Venkovní čidlo teploty QAC34	HVF	Teplotní čidlo *)	SSF1	Solární čidlo zásobníku 1 *)	SDP	Míchací čerpadlo zásobníku
DWV	Trojcestný ventil *) *)	MAG	Membránová expanzní nádoba*)	SVF	Solární čidlo kolektoru *)	TWW	Teplá voda
FB	Dálkové ovládání *)	TZP	Cirkulační čerpadlo *)	TKW	Studená pitná voda	TWZ	Cirkulace teplé vody
HM	Směšovací ventil *)	SOK	Solární kolektor *)	TMV	Termostatický směšovací ventil *)	*)	Příslušenství
HP	Čerpadlo top. okruhu	SP	Solární čerpadlo *)	TWF	Čidlo teplé vody QAZ 36 *)		

LMS 8A

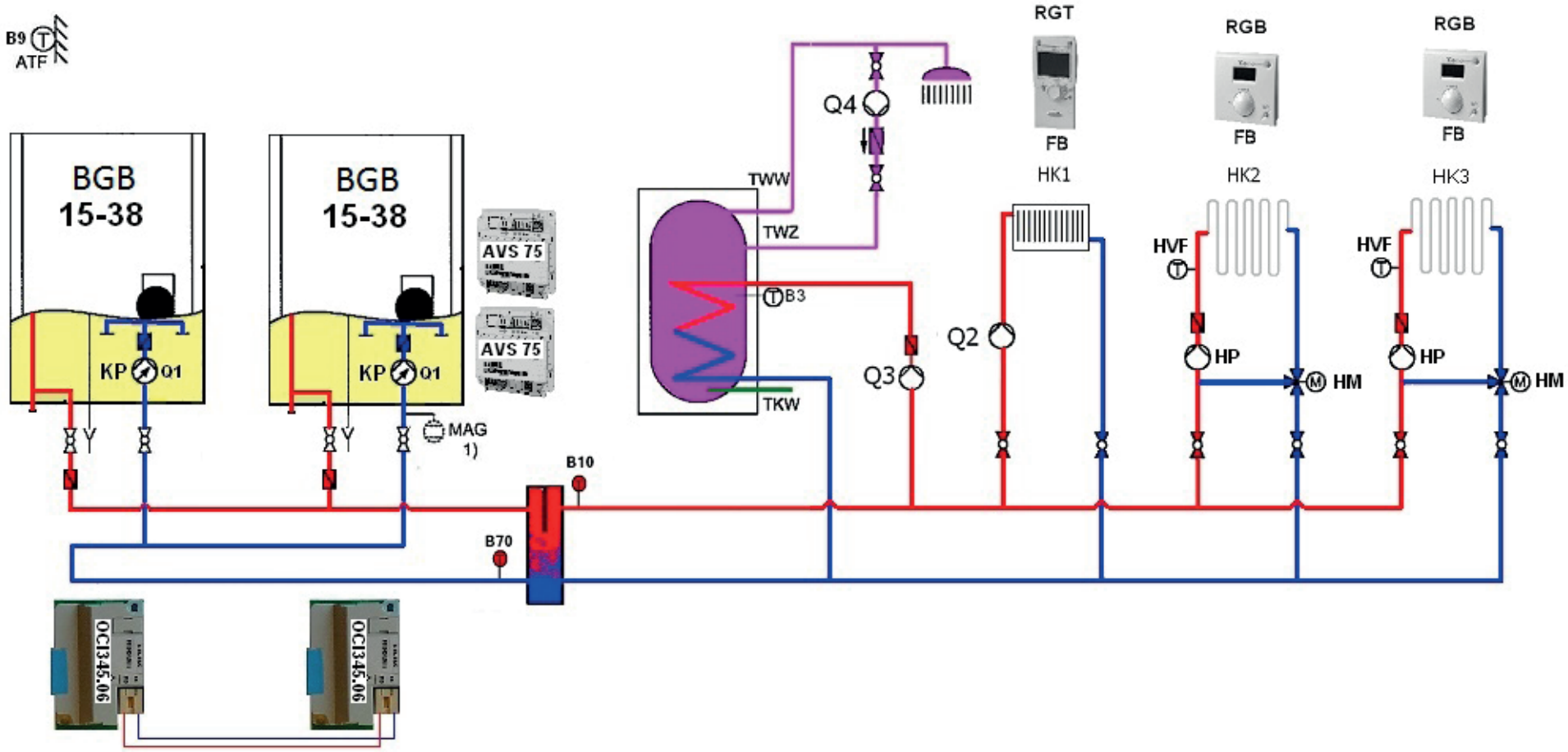

Popis:

ATF	Čidlo venkovní teploty QAC 34	MAG	Membránová expanzní nádoba *)	TWW	Teplá voda
FB	Dálkové ovládání *)	B70	Čidlo zpátečky kaskády *)	TWZ	Cirkulace teplé vody
HK	Topný okruh (1-čerpadlový, 2-směšovaný)	TKW	Studená voda	B10	Čidlo výstupu kaskády
HP	Okruhové čerpadlo	Q3	Nabíjecí čerpadlo teplé vody *)	*)	Dodávka ze strany stavby
HVF	Teplotní čidlo	B3	Čidlo teplé vody	1)	Externí nebo interní expanzní nádoba

LMS 10A